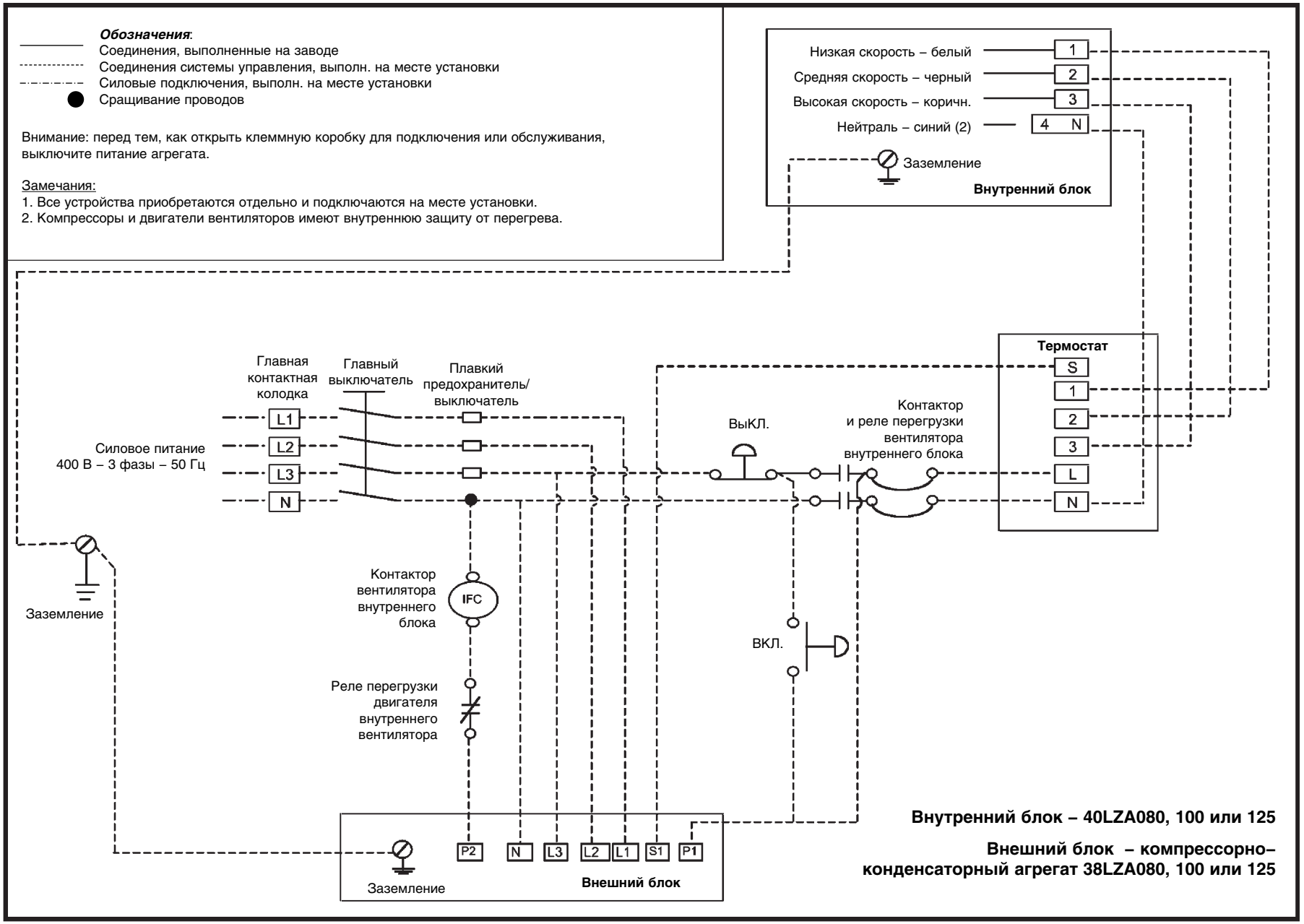

Рис. 6. Электрическая монтажная схема внутренних блоков канального типа 40LZA080, 100 и 125

Все каталоги и инструкции здесь: https://splitsystema48.ru/instrukcii-po-ekspluatacii-kondicionerov.html